KOMORA sieciowa - 3a

- rzut z góry, przekrój A-A

1:50

Rzut z góry

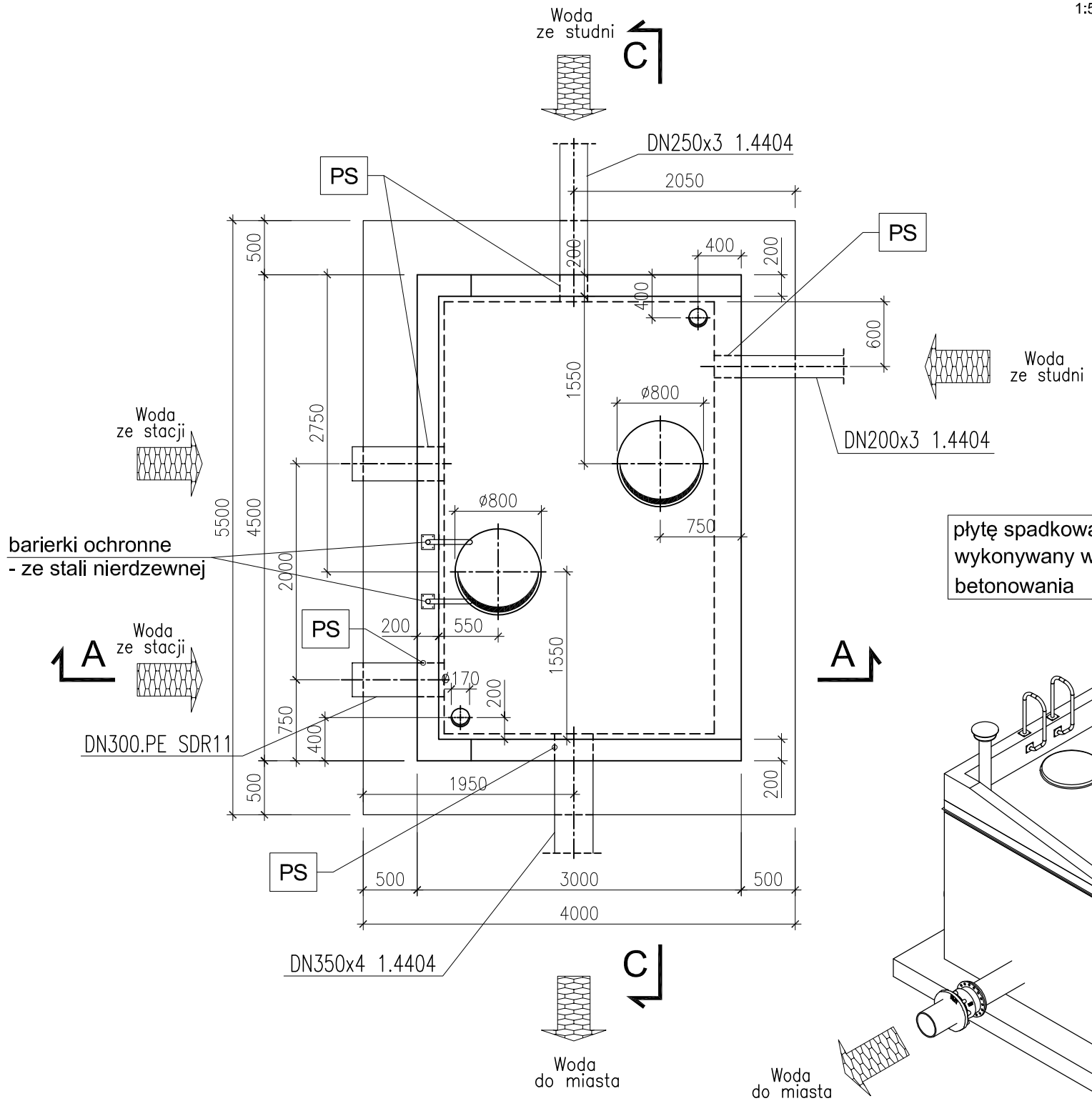

A-A

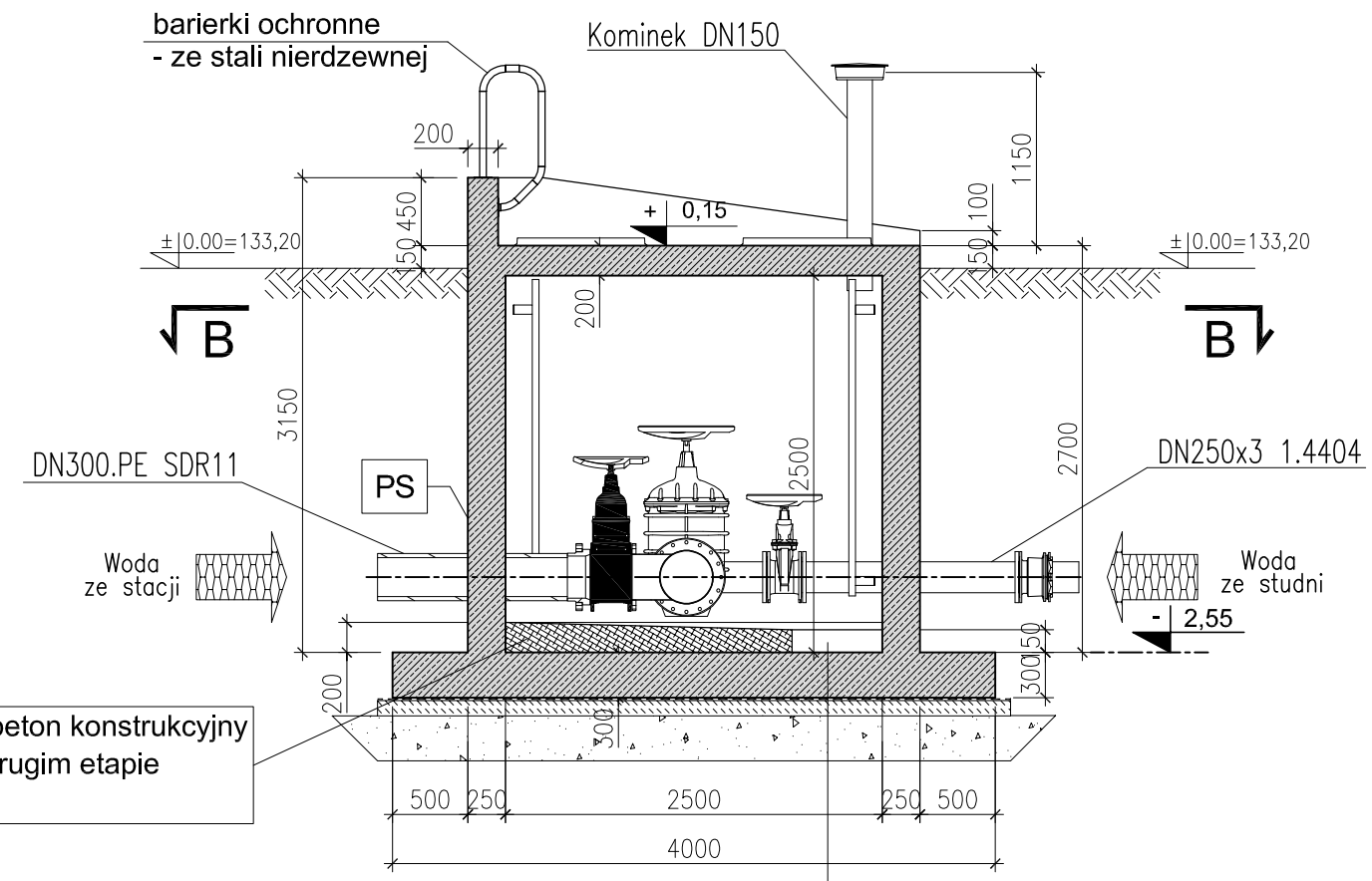

30cm	płyta żelbetowa
	folia izolacyjna
10cm	chudy beton
30cm	podbudowa piaskowo-żwirowa gr. min. 0,3m (Is=0,98)
	grunt rodzimy - dogęścić mechanicznie

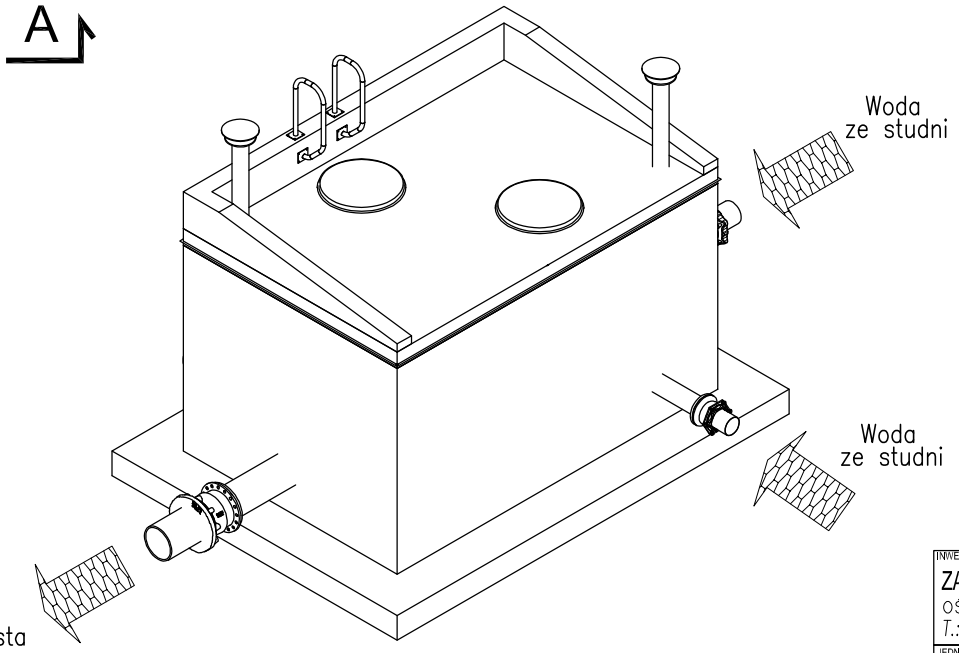

UWAGA:

1. Zbiornik wykonać na istniejącej sieci rurociągów. Na rurach osadzić tuleje osłonowe i łańcuchy firmy INTEGRA.
2. Osprzęd - kominki, włazy, drabinki, rozpatrywać z częścią technologiczną.

UWAGI:

1. Wszystkie roboty wykonać zgodnie z zasadami sztuki budowlanej pod nadzorem osoby uprawnionej.
2. Projekt rozpatrywać z projektem technologicznym.
3. Wszystkie wymiary na rysunkach w [mm].
4. Rzędne wysokościowe w [m].

BETON	- C30/37 (B37) W8, F100
BETON podkładowy	- C12/15 (B15)
Klasa ekspozycji	- XC3
Stal zbrojeniowa	- A-III N (B500 SP)
Otulina zbrojenia:	- 4,0cm

PS – przejście szczelne

INWESTOR / ZAMAWIAJĄCY:
ZAKŁAD WODOCIĄGÓW i KANALIZACJI Sp. z o.o. w MRĄGOWIE
oś. Mazurskie 1A; 11–700 Mrągowo
T.: +4889 742 6111; F.: +4889 741 8621 www.zwik.mragowo.pl

JEDNOSTKA PROJEKTOWANIA
WT-PLAN Tomasz Włodarczyk
ul. Jodłowa 2; 05–555 Tarczyn
T.: +48 609 445 266; twlodarczyk@wtplan.pl

NAZWA ZAMIERZENIA BUDOWLANEGO
PRZEBUDOWA I MODERNIZACJA ZBIORNIKA WIEŻOWEGO PRZY UL. BRZOZOWEJ W MRĄGOWIE.

NAZWA OBIEKTU BUDOWLANEGO
ZBIORNIK WIEŻOWY
ul. Brzozowa; 11-700 Mrągowo
Dz. Nr 120/4

TYTUŁ RYSUNKU
UJĘCIE WODY "SOŁTYSKO"
KOMORA SIECIOWA - K2
Rzut z góry, Przekrój A-A

GŁÓWNY PROJEKTANT: Tomasz WŁODARCZYK	Upr. Nr: MAZ/0218/POOS/07	DATA: I 2024	PODPIS
PROJEKTOWAŁ - KONSTRUKCYJNO BUDOWLANA: Sławomir SZARLEJA	Upr. Nr: Wa – 224/02	DATA: I 2024	PODPIS
SPRAWDZAŁ - KONSTRUKCYJNO BUDOWLANA: Michał DĘBKOWSKI	Upr. Nr: MAZ/0274/PWOK/12	DATA: I 2024	PODPIS

FAZA	ARKUSZ	WERSJA	UMOWA Nr:	NR ZESPOŁU
PT	A-3	0	18/2023	---
BRANŻA	**SKALA**	**ZASTĘPUJE WERSJĘ**	**DATA**	**NR RYSUNKU**
K	1:50	---	I 2024	W311/ PT-K.01-01